Wickeltisch Toledo | Weiß

Artikelnummer: 205.006

Der klappbare Wandwickeltisch Toledo wird in Deutschland gefertigt und aus hochwertigem Formholz hergestellt. Durch eine Beschichtung aus HPL wird die Oberfläche äußerst widerstandsfähig gegen Kratzer und Beschädigungen, selbst in hoch-frequentierten öffentlichen Bereichen. Der Klappwickeltisch ist mit einer wartungsfreien Klappbremse ausgestattet, so dass die Wickelplatte nicht ruckartig herabfallen kann und kein Verletzungsrisiko entsteht. Durch den 20cm hohen Seitenschutz wird außerdem verhindert, dass die Kinder vom Wickeltisch fallen können und so die Sicherheit gewährleistet.

Spezifikationen:

Produktpflege	wasserfest, desinfektionsmittelbeständig
Einsatzbereich	gut geeignet für Kindergärten, Arztpraxen und viele weitere öffentliche Bereiche
Breite in mm	682
Höhe in mm	830
Tiefe geschlossen in mm	225,5
max. Belastbarkeit in kg	50
Material	Metall, , Multiplex HPL beschichtet
inkl. Befestigungsmaterial	Wandaufhängeplatte und vier Sicherungsschrauben; in Abhängigkeit von der Wandbeschaffenheit müssen noch Dübel und Schrauben für die Befestigung der Wandaufhängeplatte besorgt werden
TÜV-Zertifizierung	ja
GS-Zertifizierung	ja

Zeichnung:

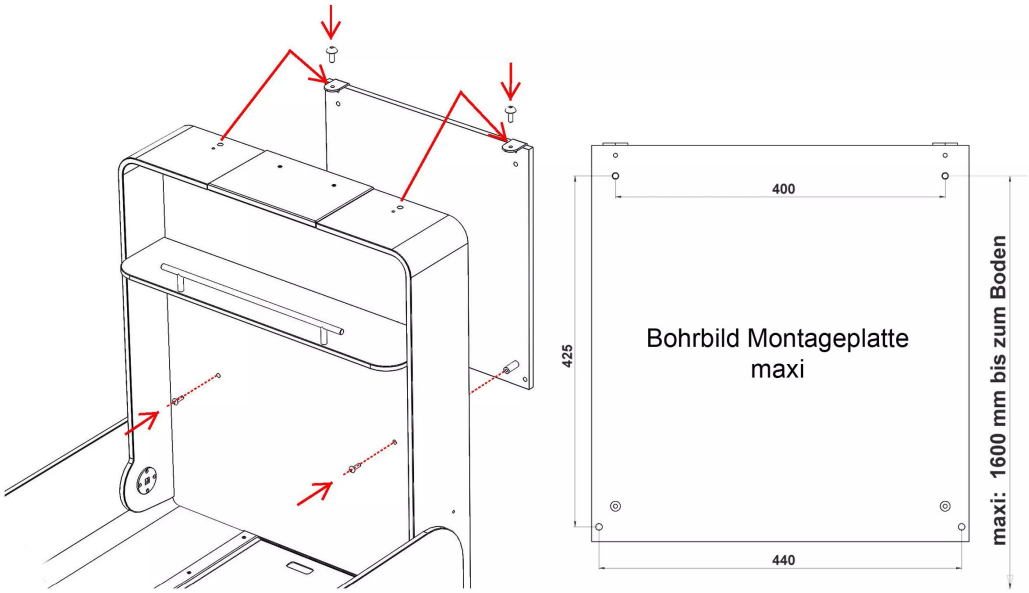

KEMMLIT-Bauelemente GmbH
Maltschachstraße 37
72144 Dusslingen
Deutschland

Telefon: +49(0)7072/131-283
Fax: +49(0)7072/131-136
USt.ID: DE811483968
Steuernr.: 86130 / 51004, Stuttgart HRB 380149

Kreissparkasse Tübingen
IBAN: DE09641500200000260620
BIC: SOLADES1TUB